PARÇA KODU PART CODE	PARÇA ADI PART NAME	RENK COLOR	MALZEME MATERIAL
KYE 3904-00	4 LÜ YUVARLAK ERKEK KONNEKTÖR NATURAL	NATURAL / ŞEFFAF	PA 66 / V2
KYE 3904-02	4 LÜ YUVARLAK ERKEK KONNEKTÖR SİYAH	BLACK / SİYAH	PA 66 / V2
KYE 3904-03	4 LÜ YUVARLAK ERKEK KONNEKTÖR KIRMIZI	RED / KIRMIZI	PA 66 / V2
KYE 3904-05	4 LÜ YUVARLAK ERKEK KONNEKTÖR YEŞİL	GREEN / YEŞİL	PA 66 / V2
KYE 3904-06	4 LÜ YUVARLAK ERKEK KONNEKTÖR MAVİ	BLUE / MAVİ	PA 66 / V2
KYE 3904-08	4 LÜ YUVARLAK ERKEK KONNEKTÖR TURUNCU	ORANGE / TURUNCU	PA 66 / V2
KYE 3904-10	4 LÜ YUVARLAK ERKEK KONNEKTÖR GRİ	GREY / GRİ	PA 66 / V2
KYE 3904-01-NF	4 LÜ YUVARLAK ERKEK KONNEKTÖR BEYAZ	WHITE / BEYAZ	PA 6 / V2-NF

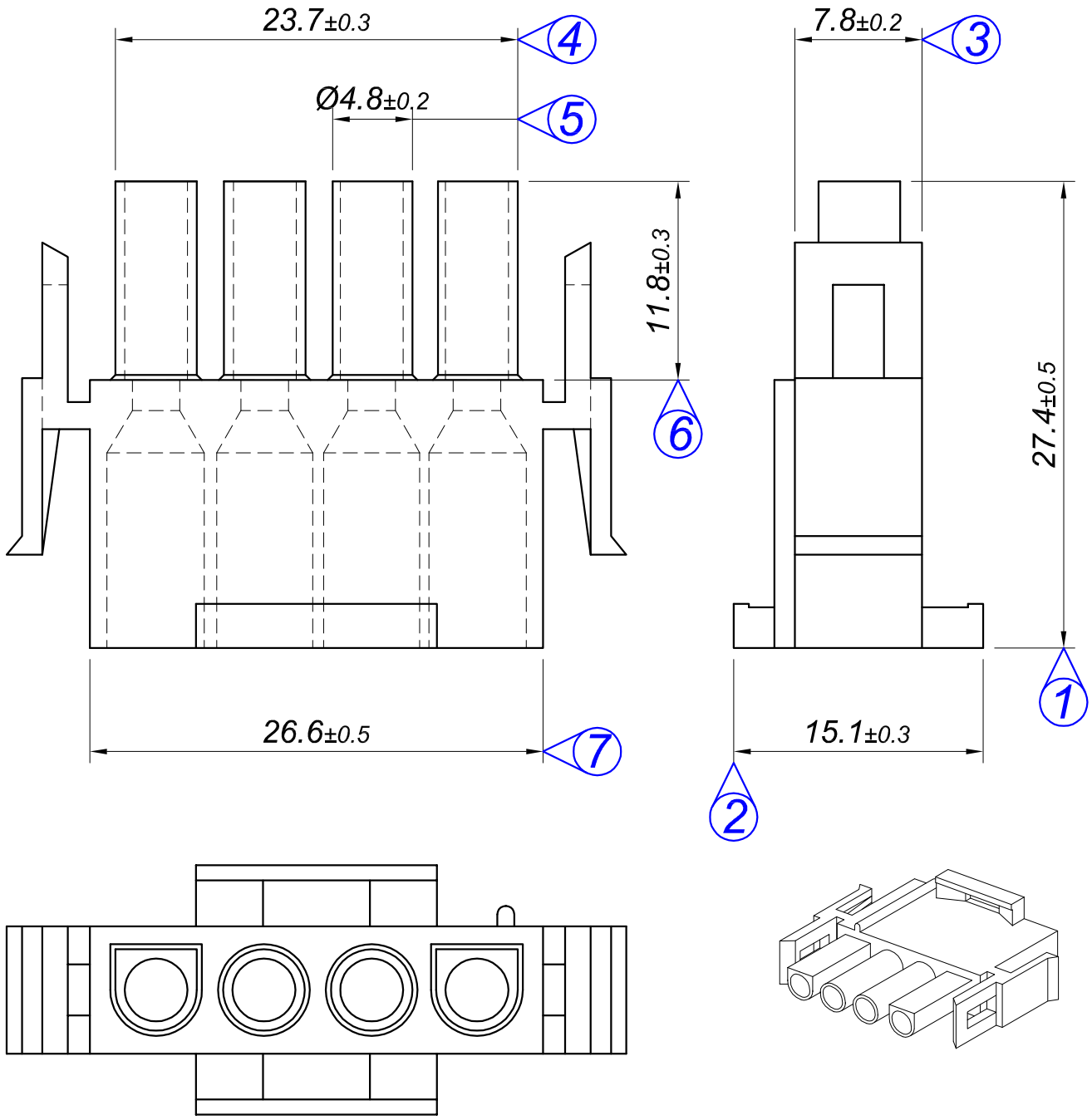

Tarih / Date	25.04.2011	İmza /Signature	Ölçek / Scale			
Çizen / Desing	M.Yağcı		3 / 1			
Onay / Approval	S.Gölcük			No	Değişiklik / Revision	Tarih/Date
MESA TERMİNAL SOKET	Parça Adı: Part Name	4 LÜ YUVARLAK ERKEK KONNEKTÖR		Parça Kodu: Part Code	KYE 3904	

Bu Çizim MESA OTO ELEKTRİK LTD.ŞTİ'nin malıdır. Şirket Yetkililerinin izni olmaksızın kopya edilemez, üzerinde değişiklik yapılamaz.
This Drawing MESA AUTO ELECTRIC LTD 's are property. Can not be copied without the consent of the company authorized, any changes can be made.

Resmin Üzerinden Ölçü Almayınız / Don't use the drawing for measuring purpose